GRETSCH-UNITAS

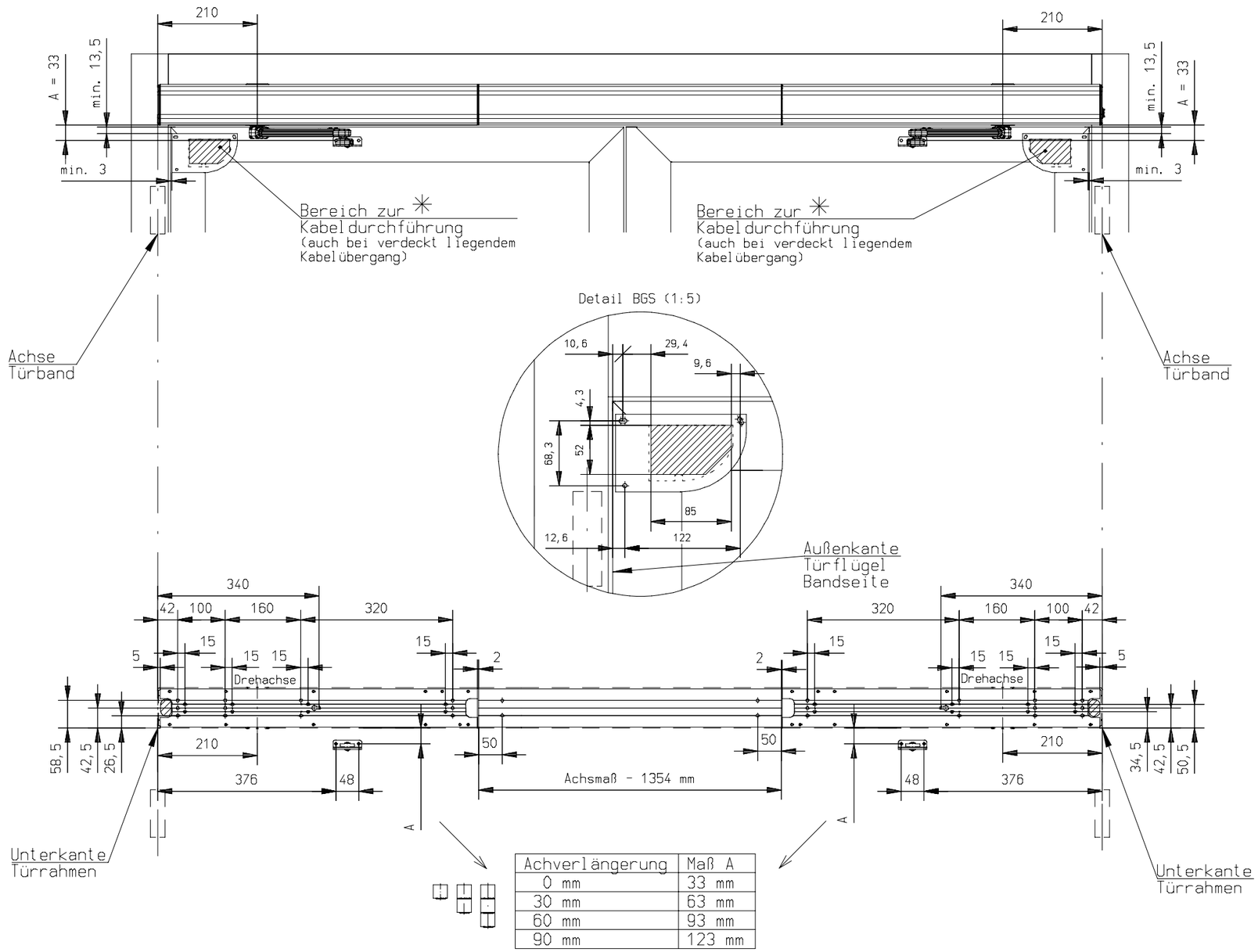

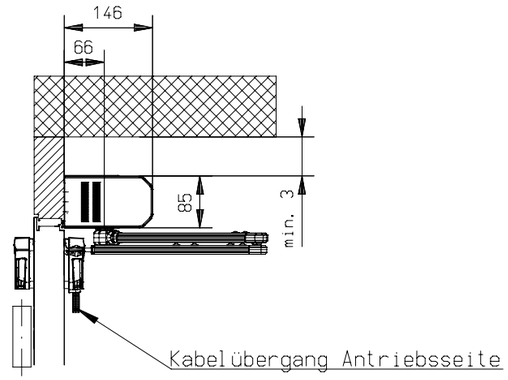

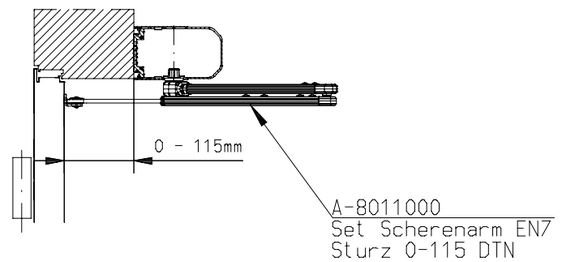

Achverlängerung	Maß A
0 mm	33 mm
30 mm	63 mm
60 mm	93 mm
90 mm	123 mm

⊘ Bereich verdeckter Leitungsaustritt ✳

Befestigung mit M5 Schrauben oder vergleichbar.
Gewindetiefe Stahl= 4mm, Aluminium= 6mm.
Bei geringeren Wandstärken sind Einziehmuttern zu verwenden.
Zur Befestigung auf anderen Materialen sind Schrauben mit einem Mindestanzugsmoment von 5 Nm. zu verwenden.

✳ Bei Montage an Brandschutztüren sind die Vorgaben des Brandschutztüren-Herstellers zu beachten!

Surface treatment	Material:			Scale: 1:10	
Tolerance:	Mass Weight (g):	Part No.:		Date:	Name:
			Edit:	02.07.2019	Johannpaschedag
			Approved:		
Type:			Norm:		
Proprietary rights apply in accordance with ISO 16016			Replace for:	Replace by:	

GU Automatic GmbH
www.gu-automatic.com

Description:
DTN 80 2flg. Scherenarm A-8011000
EN 7 Sturztiefe 0-115 mm

Level:	Revision	Date	Name

Drawing No.: A-9906270

Sheet: 8

CAD: G-9644AC2E.SZA

04.09.2019